# Консоль ЛОФТ

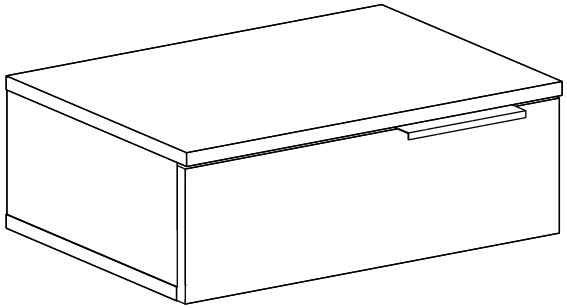

Таблица комплектности фурнитуры

| | | | | |
|---|---|---|---|---|
| Шкант 8х30мм<br>6шт | Навес<br>2шт | Шток эксцентрика<br>8шт | Крепление к стене<br>2 к-та | Гвоздь<br>13шт |
| Заглушка<br>8шт | Эксцентрик<br>8шт | Саморез 3.5*16<br>10шт | Ручка<br>1шт | Направляющие<br>1к-т |

| | |
|---|---|
| Евровинт<br>6шт | Заглушка евровинта<br>6шт |

1

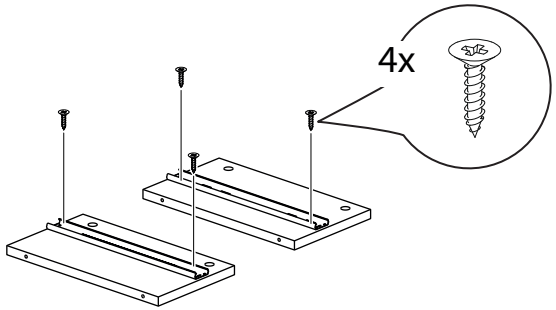


2

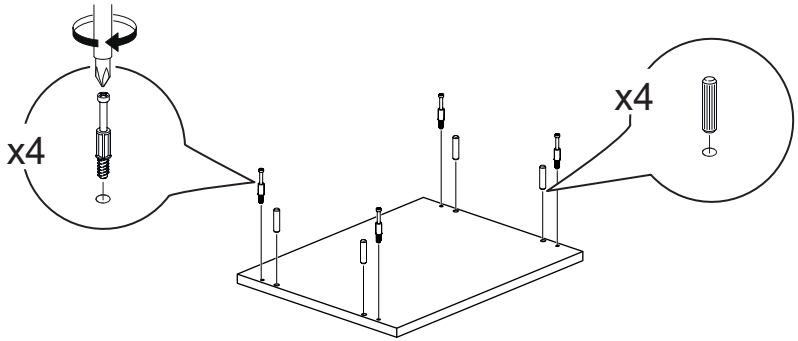


3

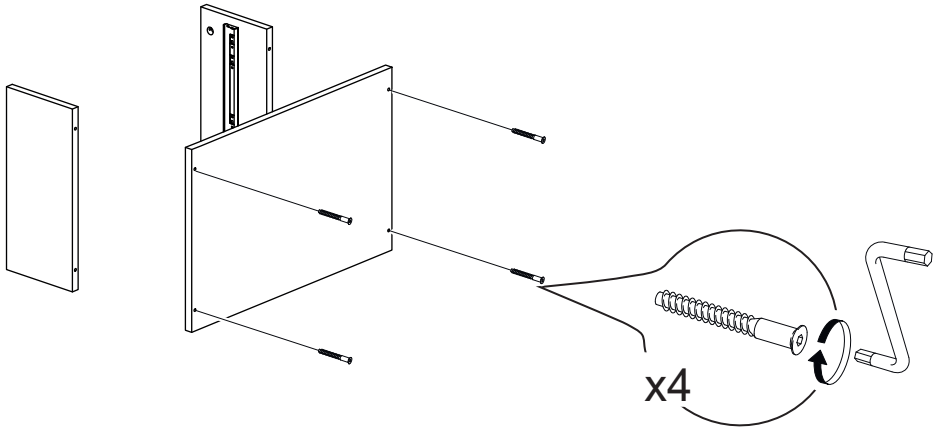

4

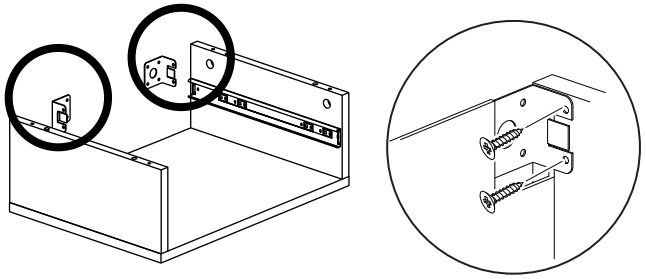

5

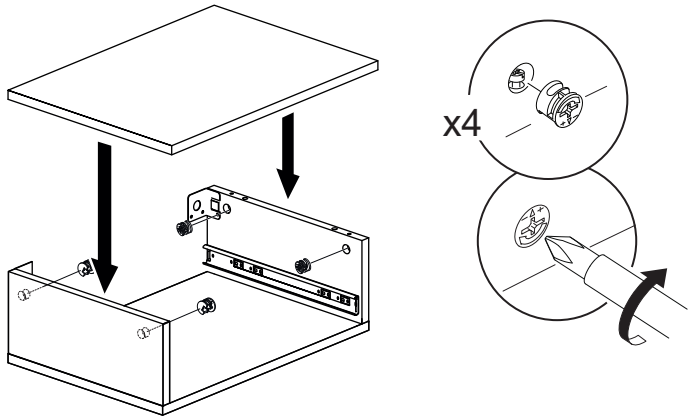


6

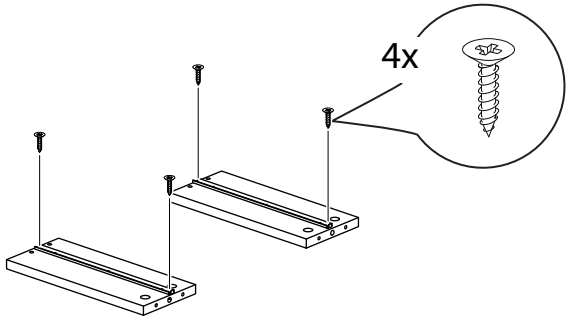


7

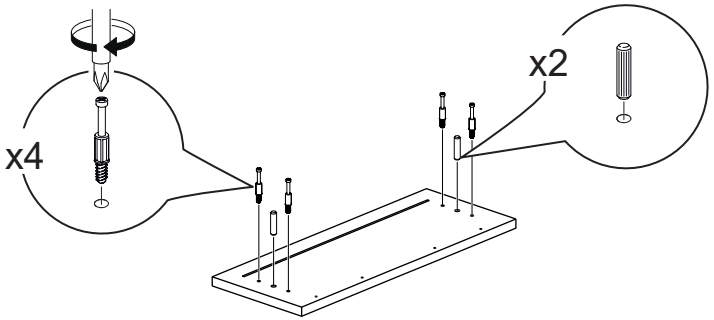


8

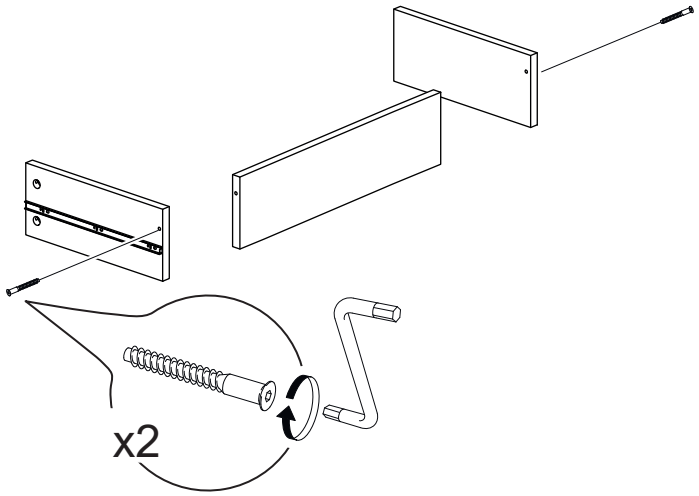

8

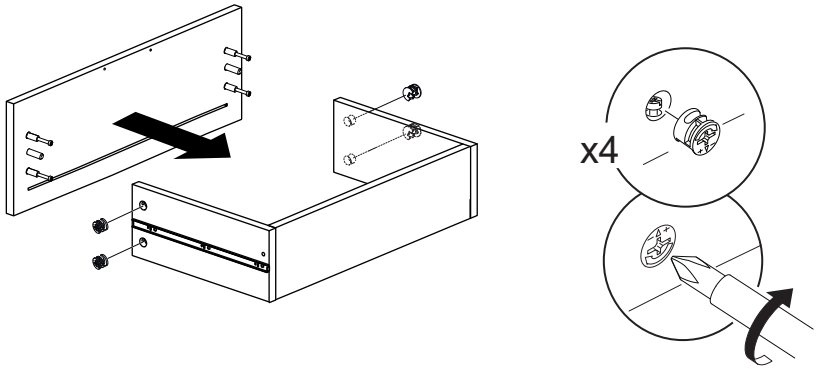


9

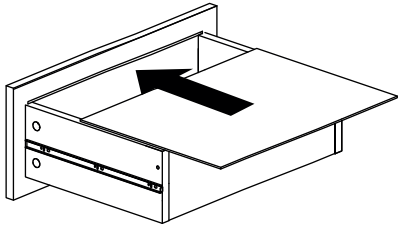

10

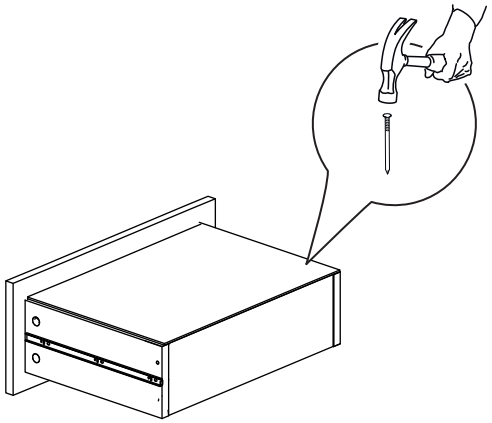

11

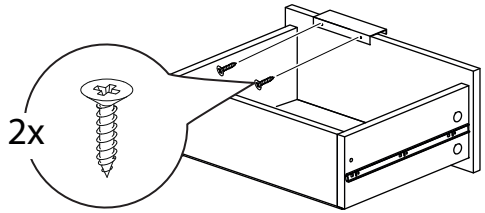


12

