Тумба ТВ ГРАНД

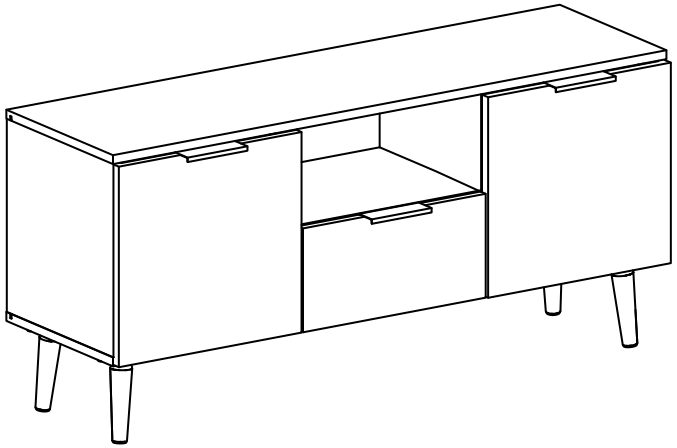

Таблица комплектности фурнитуры

Крепление к стене 4 к-та	Навес 4шт	Ручка 3шт	Ножка 4шт	Евровинт 16шт
Шкант 8х30мм 10шт	Петля с планкой 4 к-та	Уголок-фиксатор 8шт	Полкодержатель 8шт	Заглушка эксцентрика 12шт
Гвоздь 12шт	Направляющие 1к-т	Шток эксцентрика 12шт	Эксцентрик 12шт	Саморез 3.5*16 54шт
Заглушка евровинта 16шт				

1

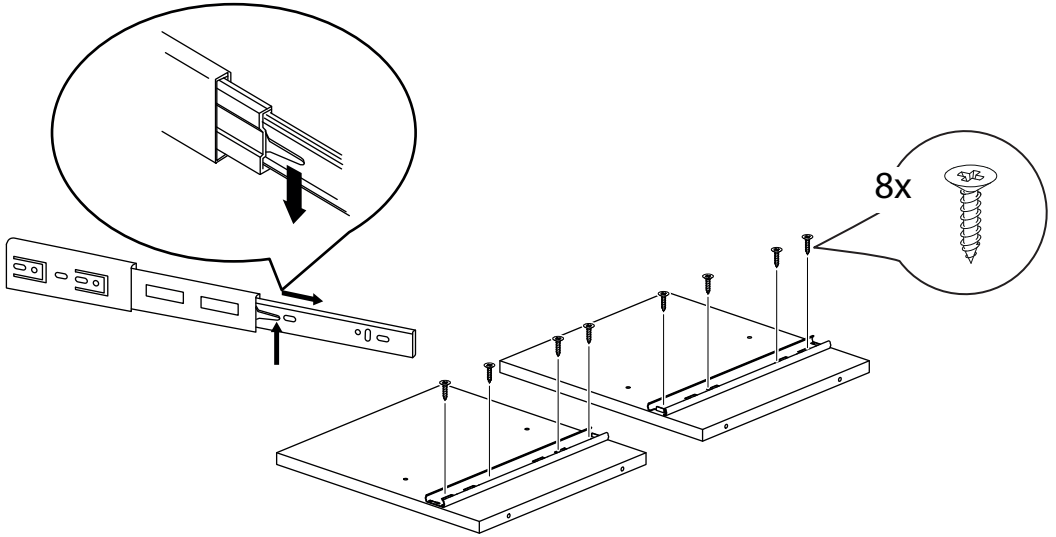

2

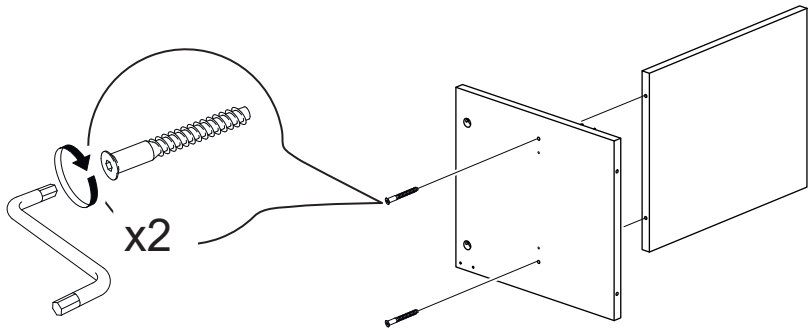

3

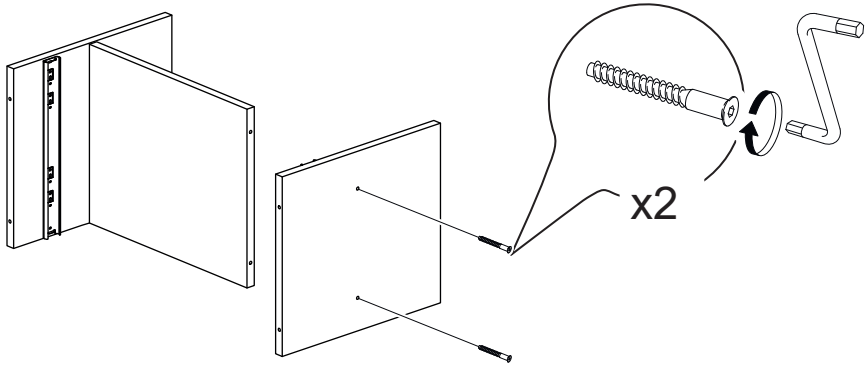

4

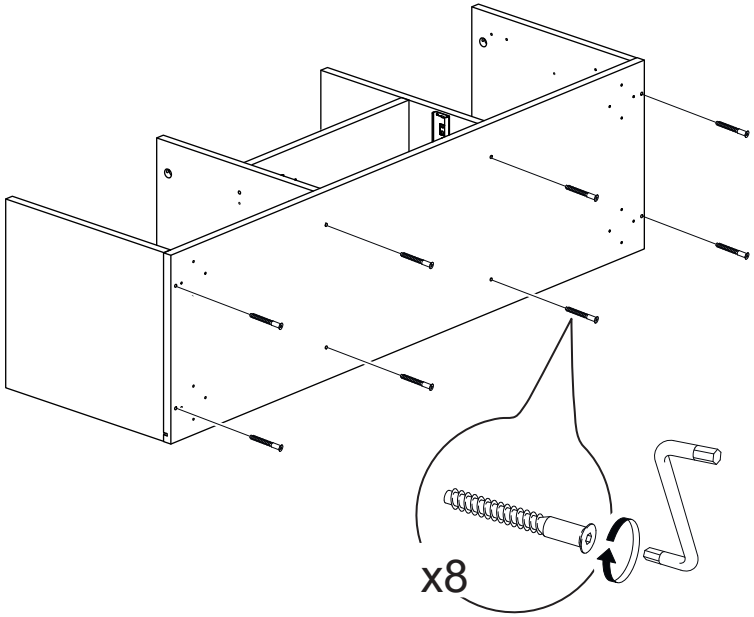

6

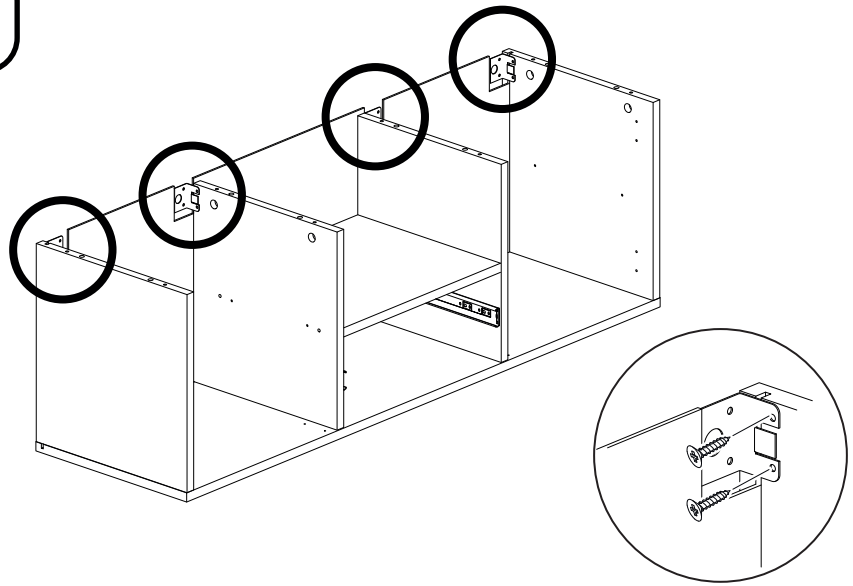

5

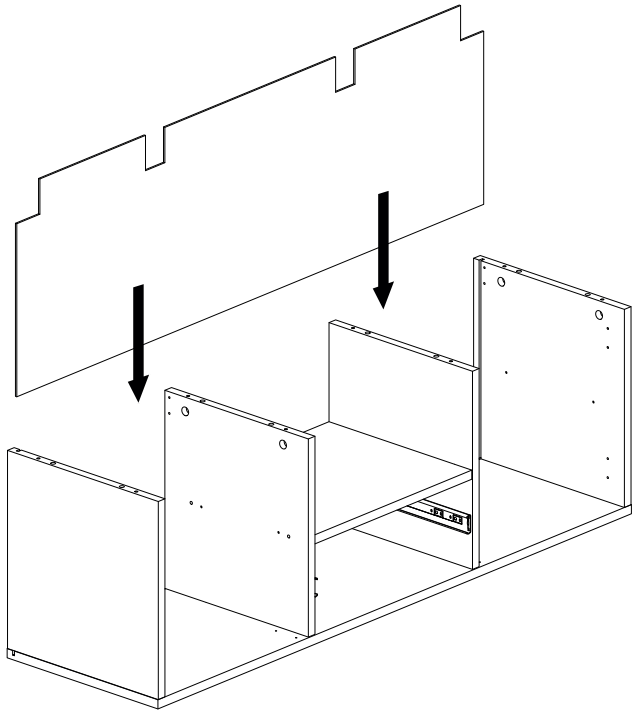

7

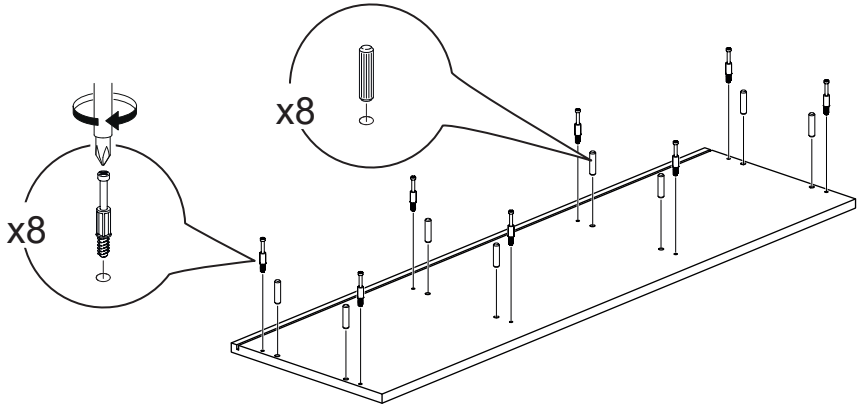

8

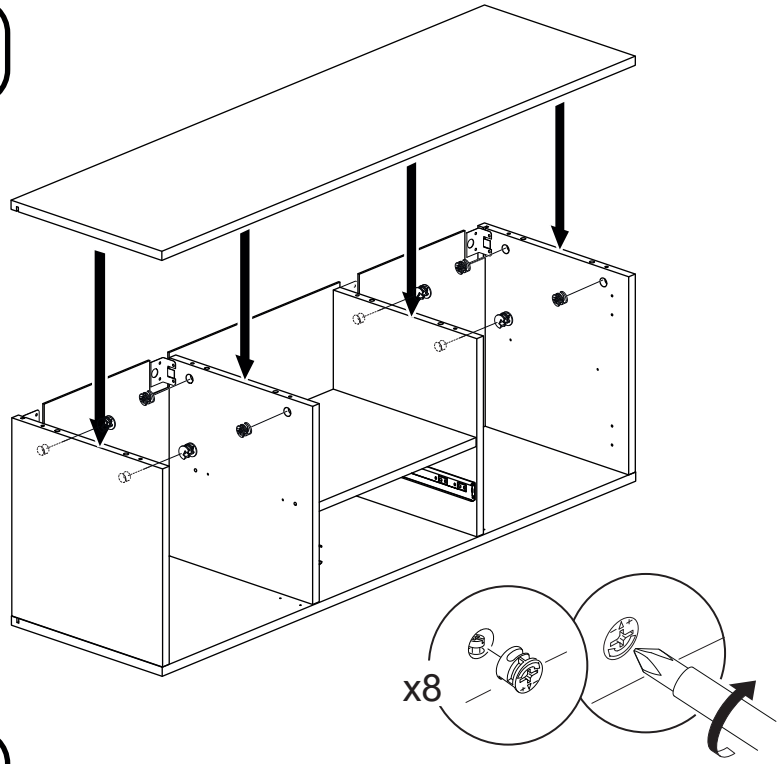

9

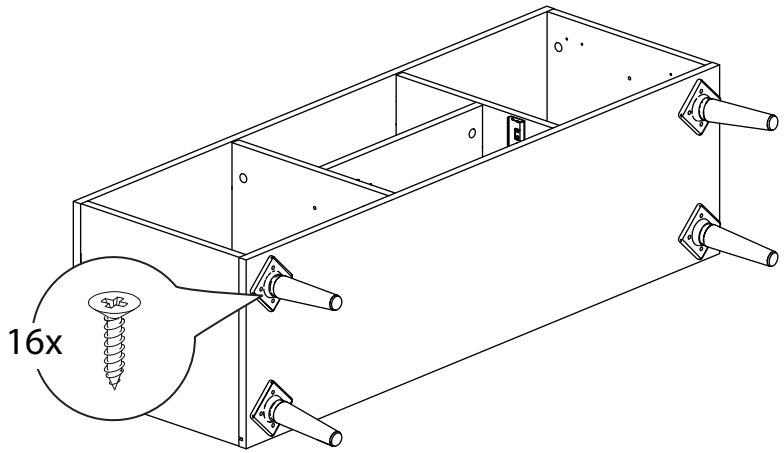

10

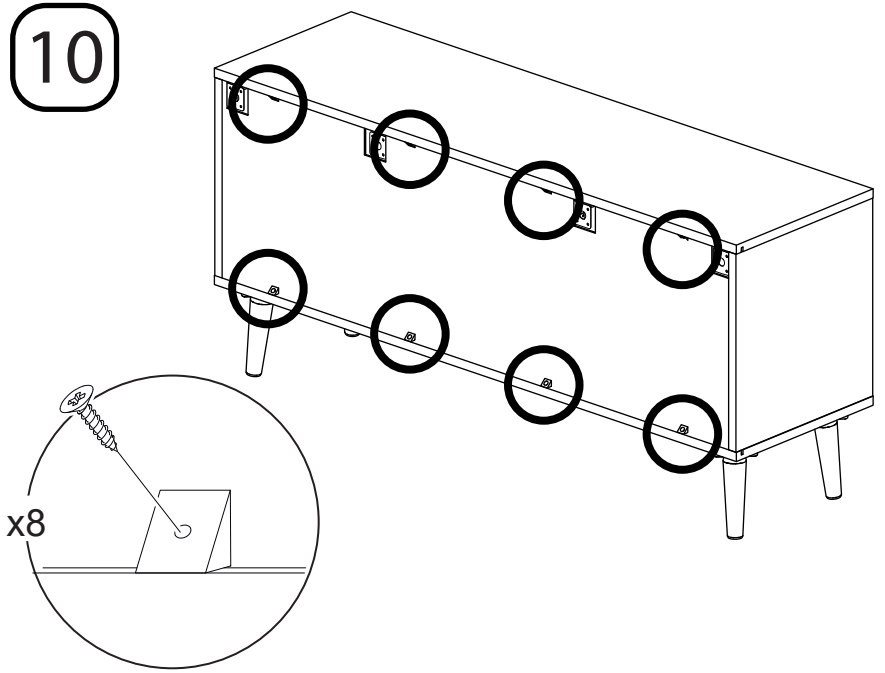

11

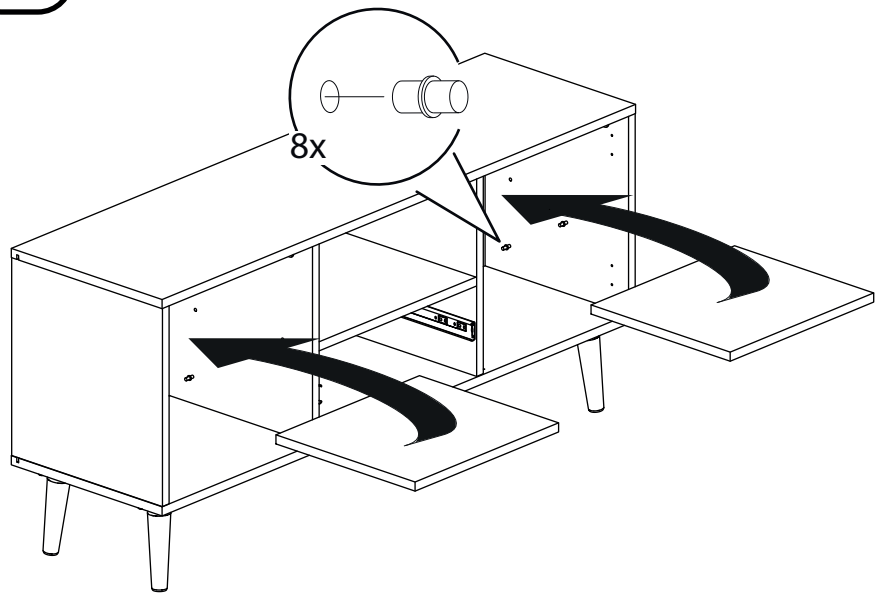

12

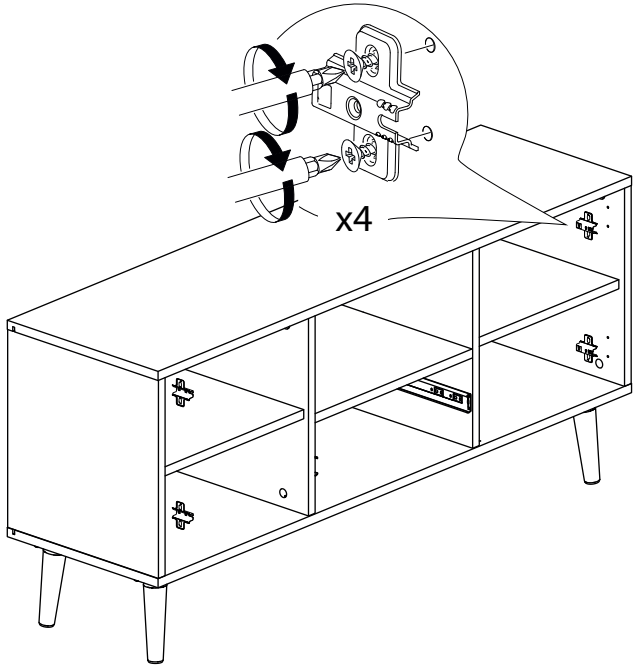

13 x2

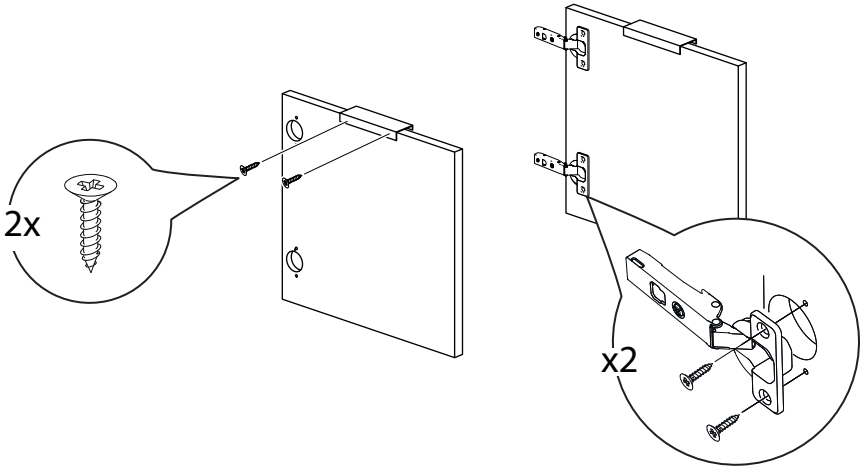

14

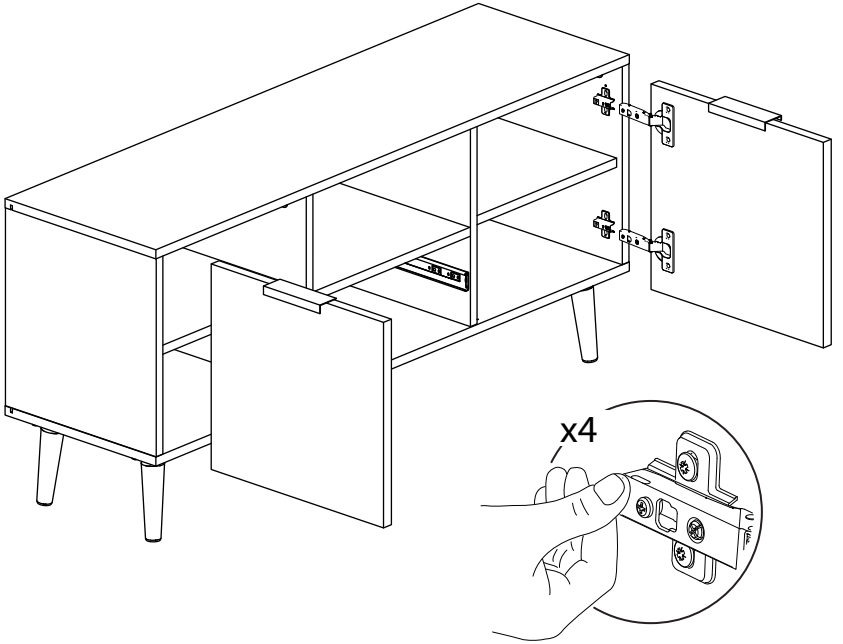

16

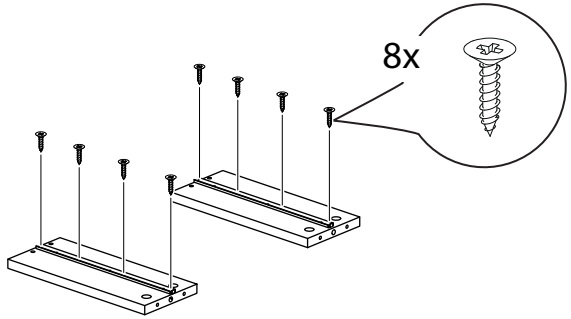

17

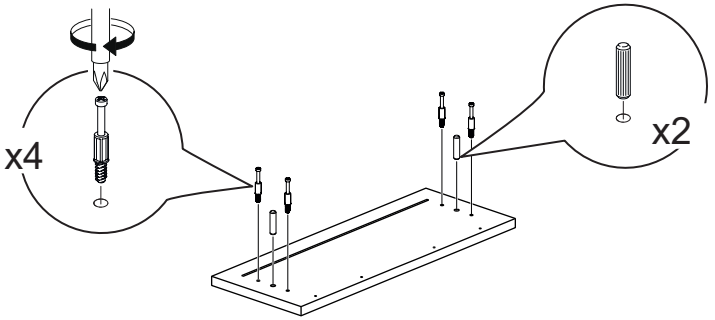

18

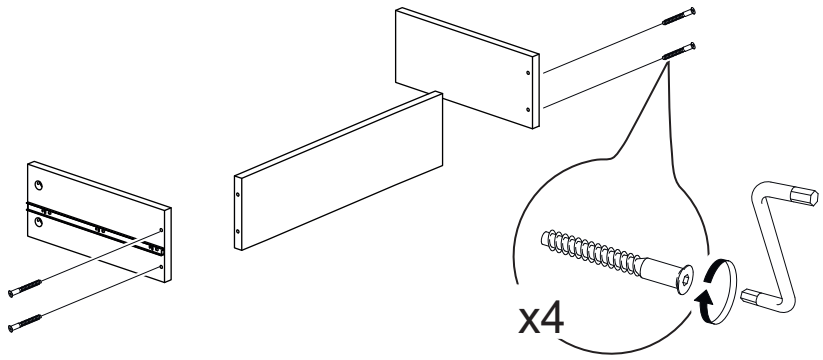

19

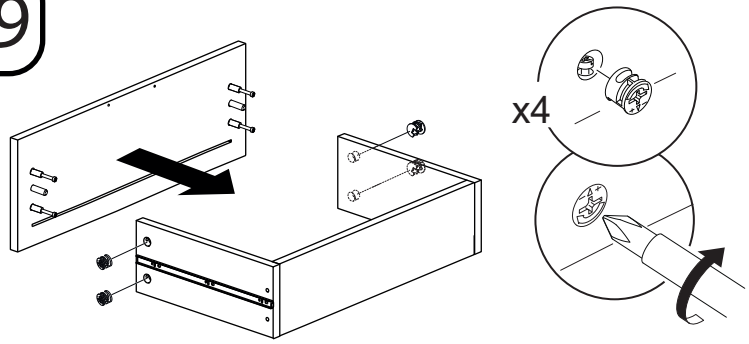

20

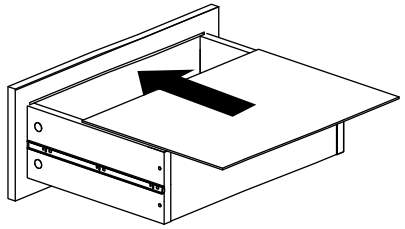

21

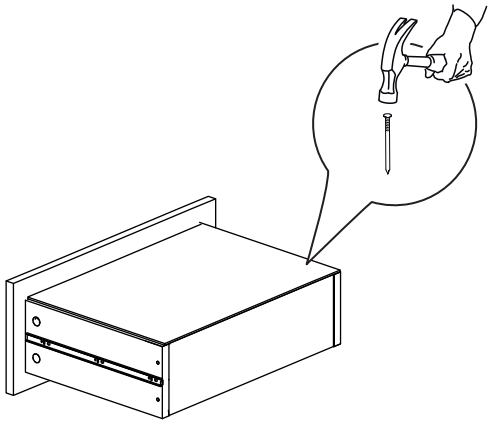

22

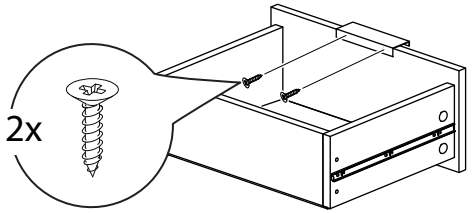

23

